MANUEL D'INSTALLATION

Pour la version la plus récente de ce manuel, veuillez visiter notre site web à cogan.com

V.2016.1

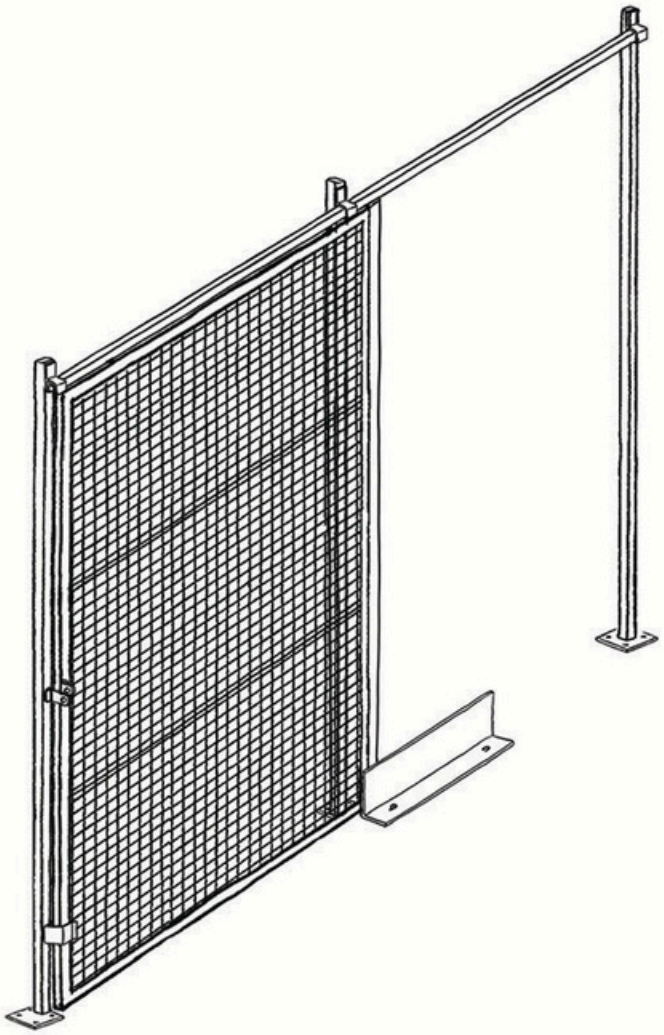

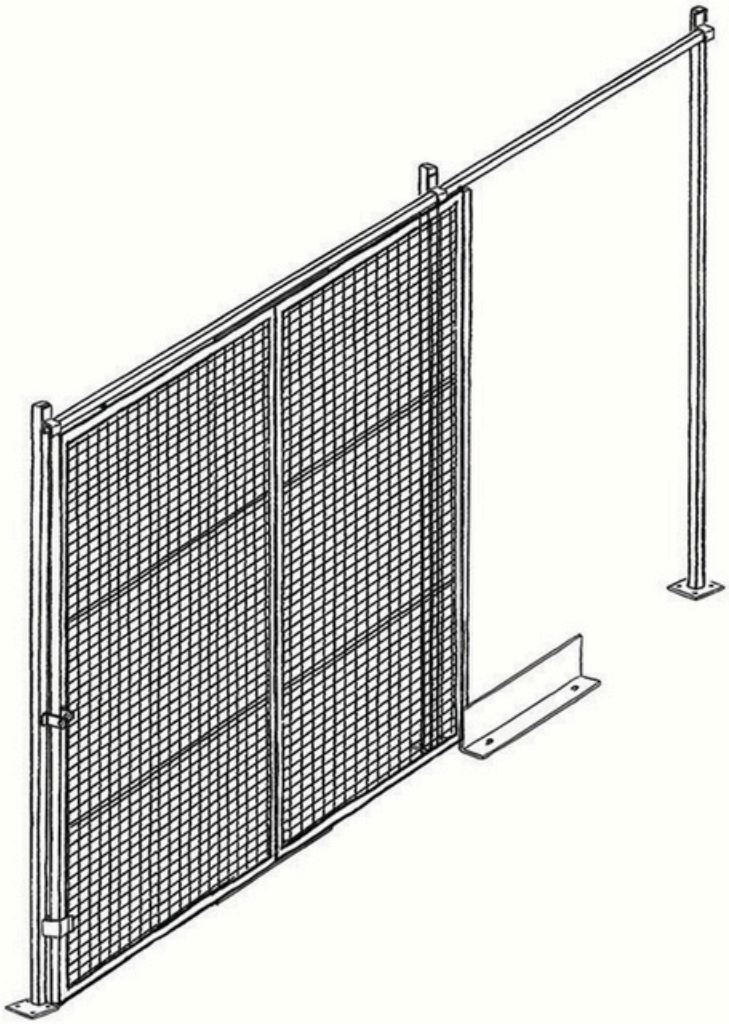

Produit	Cloison
Sous-produit	Portes – Porte coulissante

- Équipée d'un moraillon pour cadenas.
- Conception entièrement suspendue utilisant un rail supérieur galvanisé boulonné aux poteaux de la cloison.
- Guide au sol à ancrer à la dalle de béton.

Cogan® Since 1901

Une tradition de qualité depuis 1901

cogan.com

© 2015 Cogan Wire and Metal Products Ltd., tous droits réservés.

TABLEAU DE PANNEAUTAGE – PORTES COULISSANTES GRANDES DIMENSIONS ET COULISSANTES BIPARTITES

Veuillez vous référer aux vignettes ci-dessous pour l'assemblage de votre porte.

– Pour un loquet de cadenas standard, un tube est boulonné du côté de l'ouverture.

– Lorsqu'un verrou à cylindre est installé, une cornière est boulonnée du côté de l'ouverture. Notez que la cornière est plus courte que la hauteur de la porte ; installer la cornière conformément aux plans d'installation fournis avec votre projet.

Cornière structurale 1 1/4" x 1 1/4"

Tube 1 1/2" x 1 1/2"

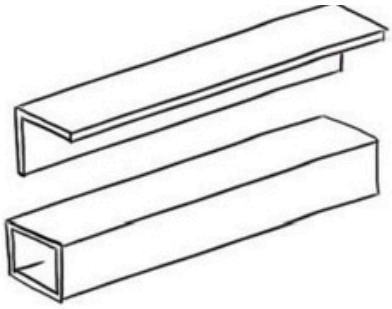

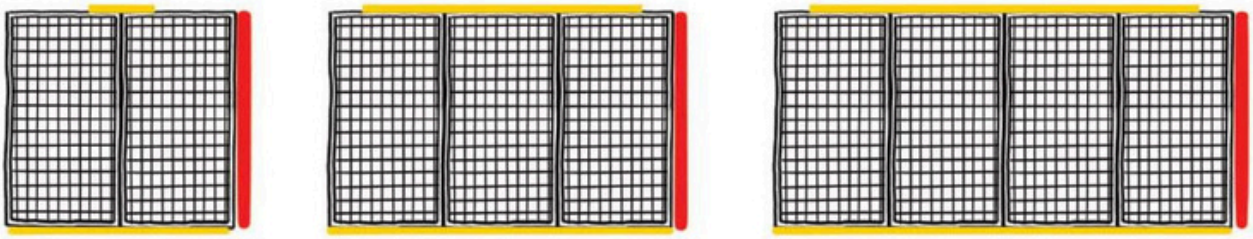

Cornière ou tube (se référer aux plans d'installation pour le détail du verrou)

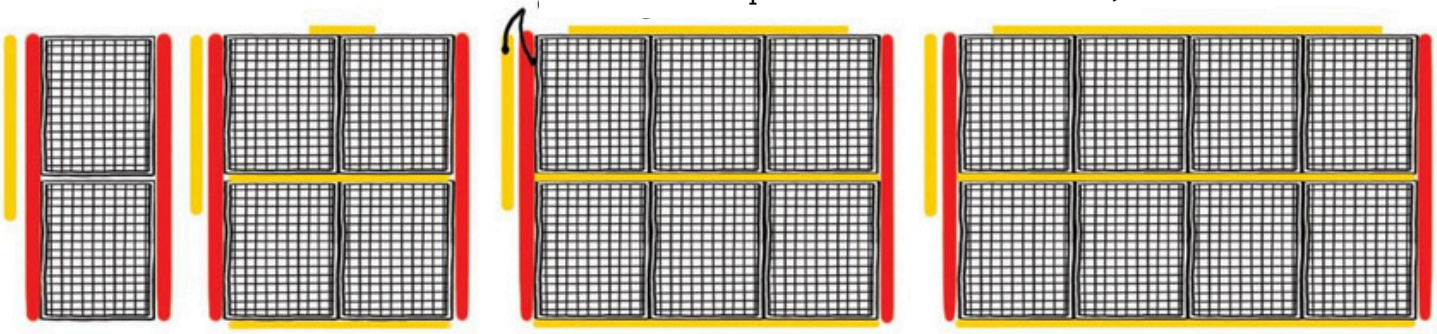

DÉTAIL TYPE DE CONNEXION / ASSEMBLAGE

Veuillez vous référer à l'illustration ci-dessous pour l'assemblage de votre porte ainsi que pour la quincaillerie appropriée à utiliser pour chaque connexion.

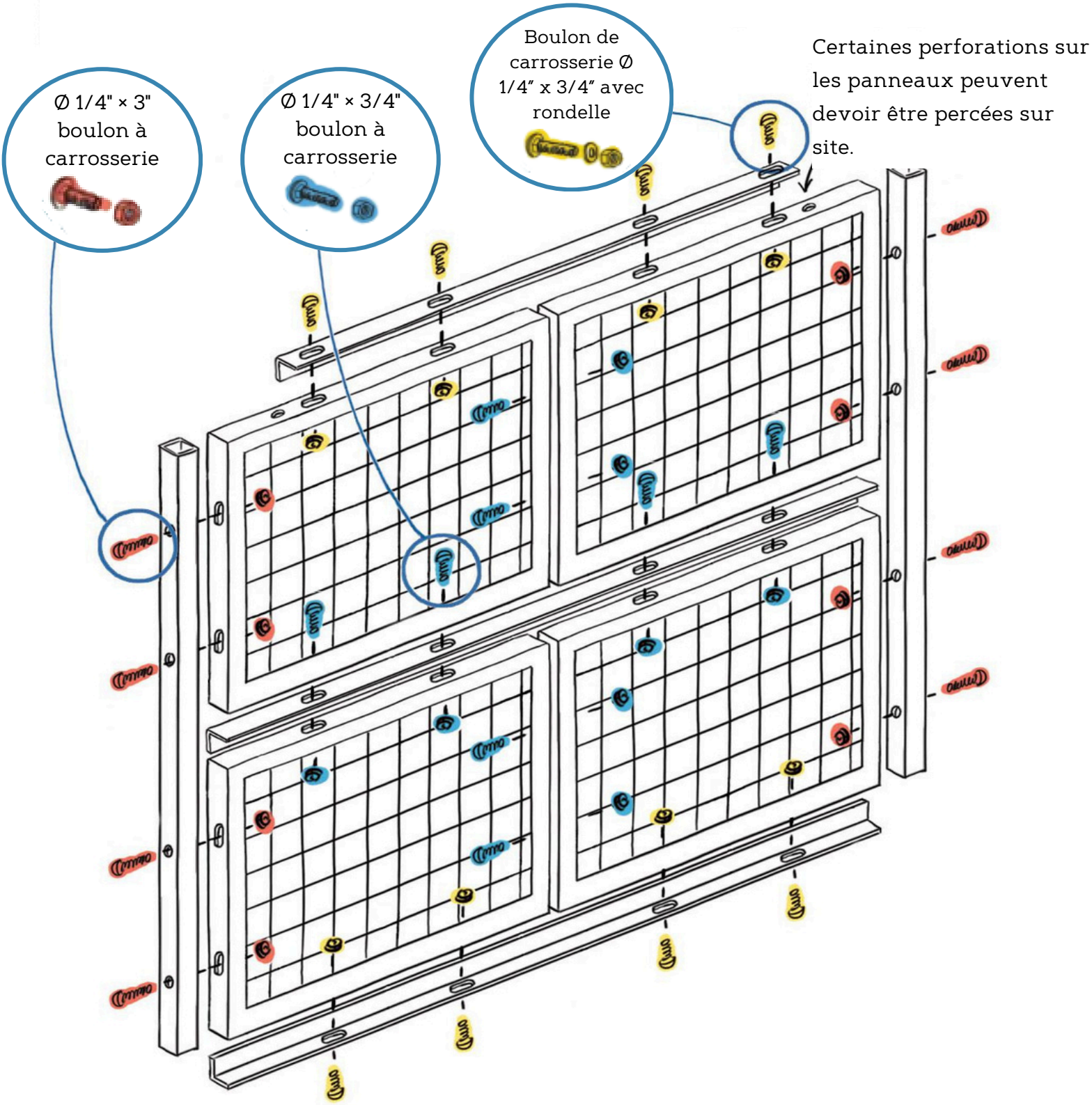

ÉTAPE 1
SUPPORTS ET RAILS

Faire glisser les supports dans les rails en s'assurant que les rails arrivent à fleur avec le bord extérieur des supports d'extrémité à chaque extrémité. Deux rails adjacents doivent être centrés dans un support central. Percer ensuite les poteaux et boulonner les supports à chaque poteau à l'aide de boulons de carrosserie de 3".

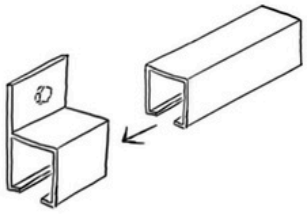

Remarque :
Si vous utilisez différents types de supports, de rails et/ou de poteaux, se référer à la dernière page du manuel.

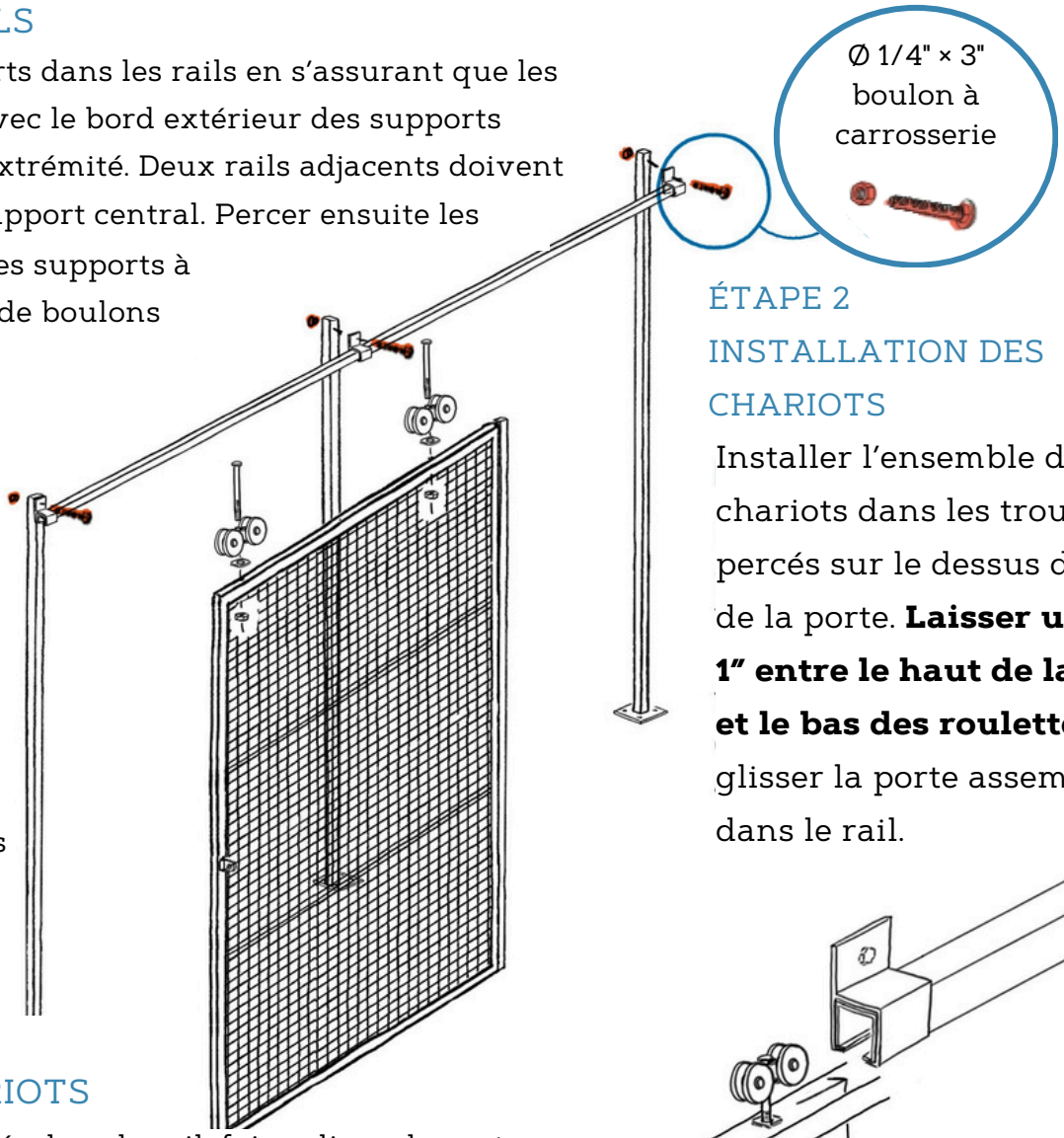

ÉTAPE 2
INSTALLATION DES CHARIOTS

Installer l'ensemble des chariots dans les trous pré-percés sur le dessus du cadre de la porte. **Laisser un jeu de 1" entre le haut de la porte et le bas des roulettes.** Faire glisser la porte assemblée dans le rail.

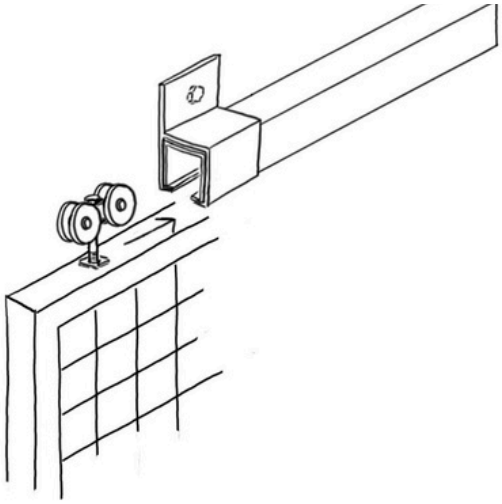

ÉTAPE 3
FIXATION DES CHARIOTS

Une fois les chariots placés dans le rail, faire glisser la porte pour dégager complètement l'ouverture. Insérer un boulon de carrosserie directement à côté de la dernière roulette afin d'empêcher la porte de sortir du rail. Répéter le même procédé de l'autre côté. Faire glisser la porte en position fermée afin de fermer l'ouverture et permettre son appui sur la butée de porte. Insérer un boulon de carrosserie directement à côté de la première roulette.

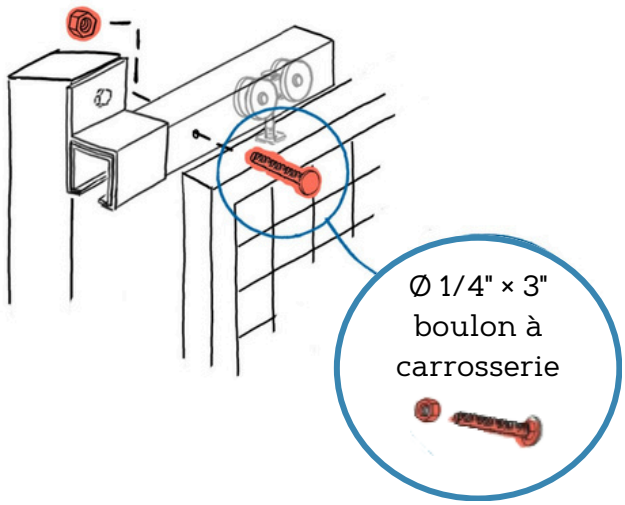

ÉTAPE 4
BUTÉE DE PORTE

Boulonner la butée centrée sur le côté du poteau à l'endroit où la porte se ferme.

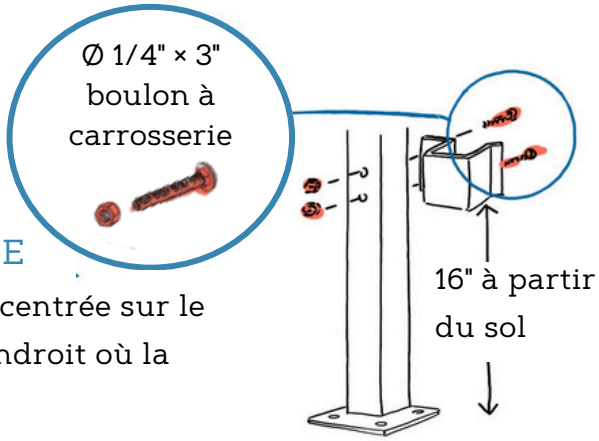

ÉTAPE 5
MORAILLONS

Installer les moraillons à l'aide de boulons de carrosserie. Percer un trou Ø 5/16" dans le poteau et dans le cadre de la porte. Les deux moraillons doivent être de longueurs différentes.

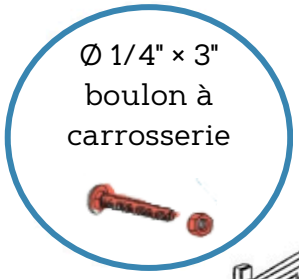

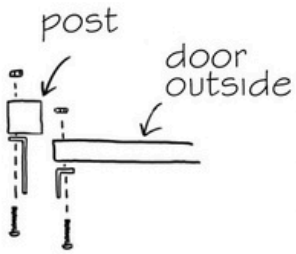

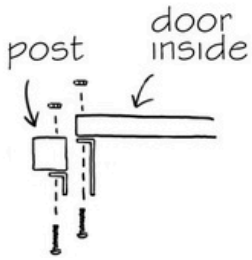

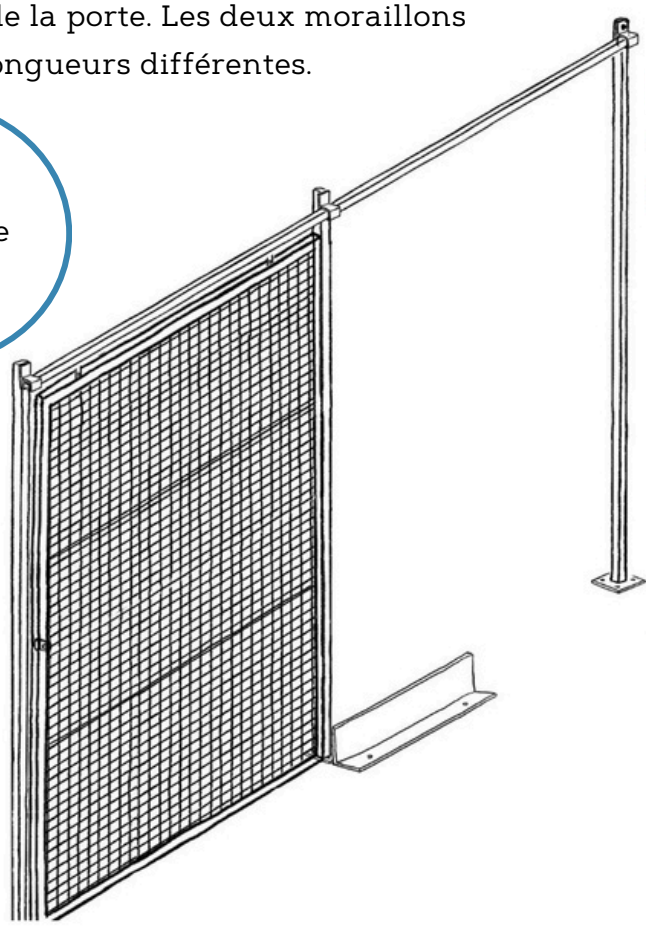

ÉTAPE 6
SERRURE OPTIONNELLE (REMPLACEMENT DU MORAILLON)

Installer la gâche de serrure sur le poteau.

Conseil rapide :

Insérer la gâche sur la porte et fermer lentement la porte afin de voir où elle s'aligne. Puis percer et boulonner en place.

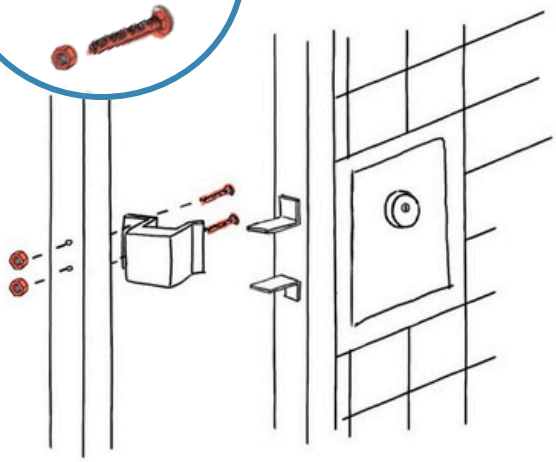

ÉTAPE 7
GUIDE AU SOL

Installer le guide à 2" du poteau du côté où la porte s'ouvre.

Utiliser des ancrages Ø 3/8" x 2 3/4".

Percer avec un perforateur un trou du même diamètre nominal et d'une profondeur au moins égale à la longueur de l'ancrage.

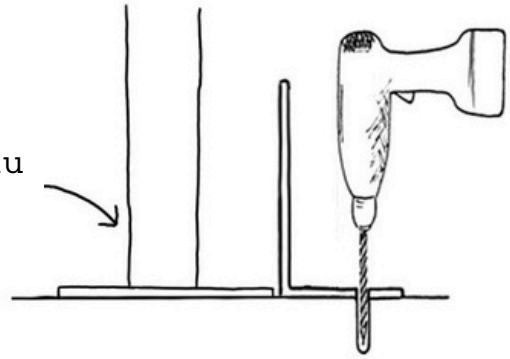

POUR INSTALLER UN TUBE DE RAIL EN ABOUTAGE

Si nécessaire pour raccorder un autre tube au rail, le support doit être centré sur les deux tubes. Voir ci-dessous pour référence.

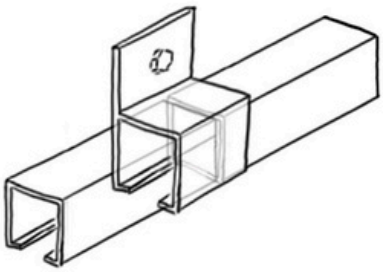

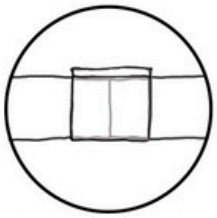

VUE EN PLAN

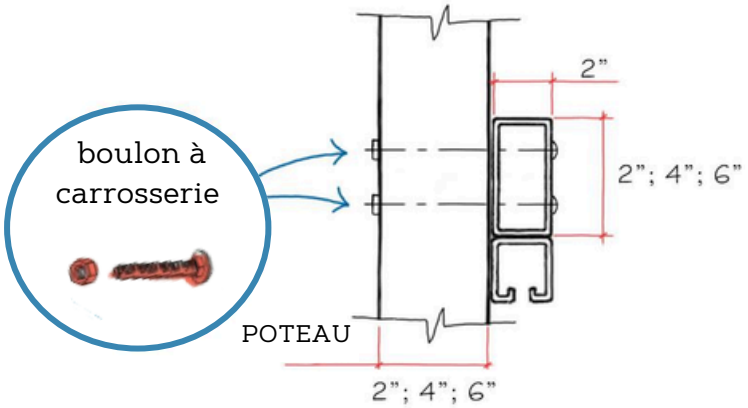

RAIL / POTEAU		2x2 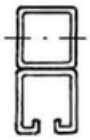	2x4 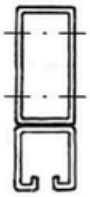	2x6 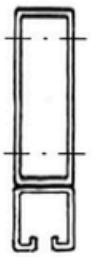
2x2	1 vis Ø1/4" x 3"	1 vis Ø3/8" x 5 "	2 vis Ø3/8" x 5 "	2 vis Ø3/8" x 5 "
2x4 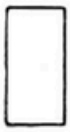	1 vis Ø3/8" x 5 "	1 vis Ø3/8" x 7"	2 vis Ø3/8" x 7"	2 vis Ø3/8" x 7 "
2x6	1 vis Ø3/8" x 7 "	1 vis Ø3/8" x 9 "	2 vis Ø3/8" x 9 "	2 vis Ø3/8" x 9 "